FORMATO A3 (420,00 x 271,75)

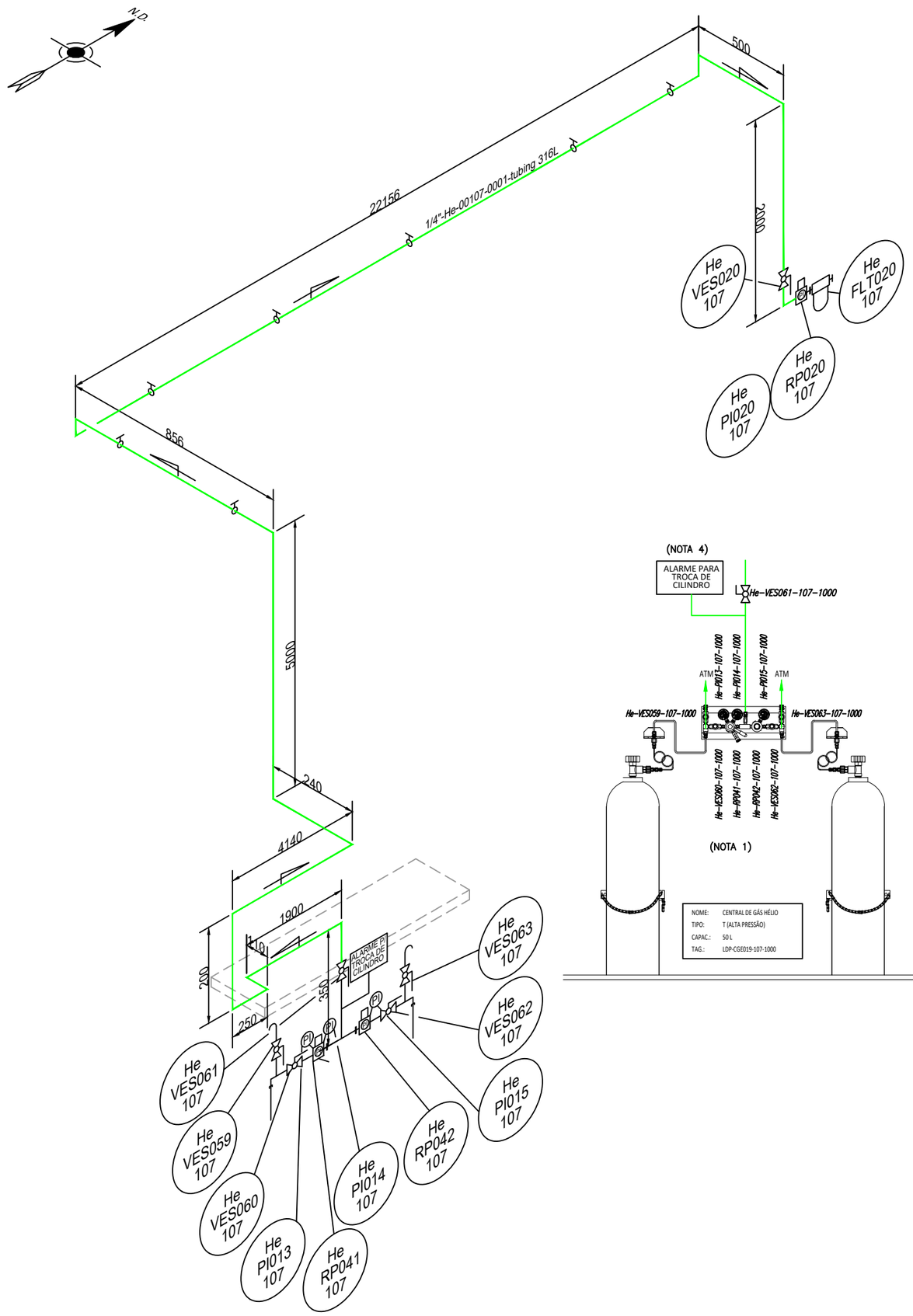

NOTAS

1 - A TUBULAÇÃO DEVE SER SUPORTADA NO TETO E NAS PAREDES COM ESPAÇO DE 1,5 m DE DISTÂNCIA.
2 - DIMENSÕES EM mm.
3 - OS CILINDROS DEVERÃO SER PRESOS COM CORRENTES.
4 - OS MANIFOLDS DEVERÃO SER IDENTIFICADOS POR TIPO DE GÁS.
5 - A LISTA DE MATERIAIS REFERÊNCIA - DI-00107-PB-UT-PQ-0001.
6 - PLANTAS DE REFERÊNCIA - DI-00107-PB-UT-DE-0001.
7 - FLUXOGRAMA DE REFERÊNCIA - DI-00107-PB-UT-DE-1002.

LEGENDA

FILTRO PARA GASES

REGULADOR PRESSÃO

VÁLVULA ESFERA SOLDADA/ROSCADA

TUBULAÇÕES NOVAS DE GÁS Hélio

REVISÃO	DESCRIÇÃO DE ALTERAÇÕES	DATA	RESPONSÁVEL	VISTO
R00	EMISSÃO INICIAL	16/11/2020	RENÉ OLIVEIRA	
R01	ALTERAÇÕES CONFORME COMENTÁRIOS DA GARANTIA DA QUALIDADE	23/02/2021	RODRIGO CABRAL	

fundação butantan

GOVERNO DO ESTADO DE SÃO PAULO - SECRETARIA DA SAÚDE

Unidade: PRÉDIO 0107 - LABORATÓRIO DE FARMACOLOGIA / BIOPROCESSOS

Título: ISOGRAMA DE GÁS HÉLIO

Disciplina: UTILIDADES

Fase: PROJETO BÁSICO

Diretoria Técnica do Instituto Butantan: Dr. RUI CURI

Divisão de Infraestrutura: RAFAEL AGUIRRE LUBIANCA

Gestor de Projetos: Eng. CLAYTON RIBEIRO

Coordenação de Utilidades: Eng. André Yoshioka

Desenho: DI-0107-PB-UT-IS-0003

Código do edifício: 00107

Folha: 01/01

Revisão: R01

Escala: S/E

Data: 16/11/2020